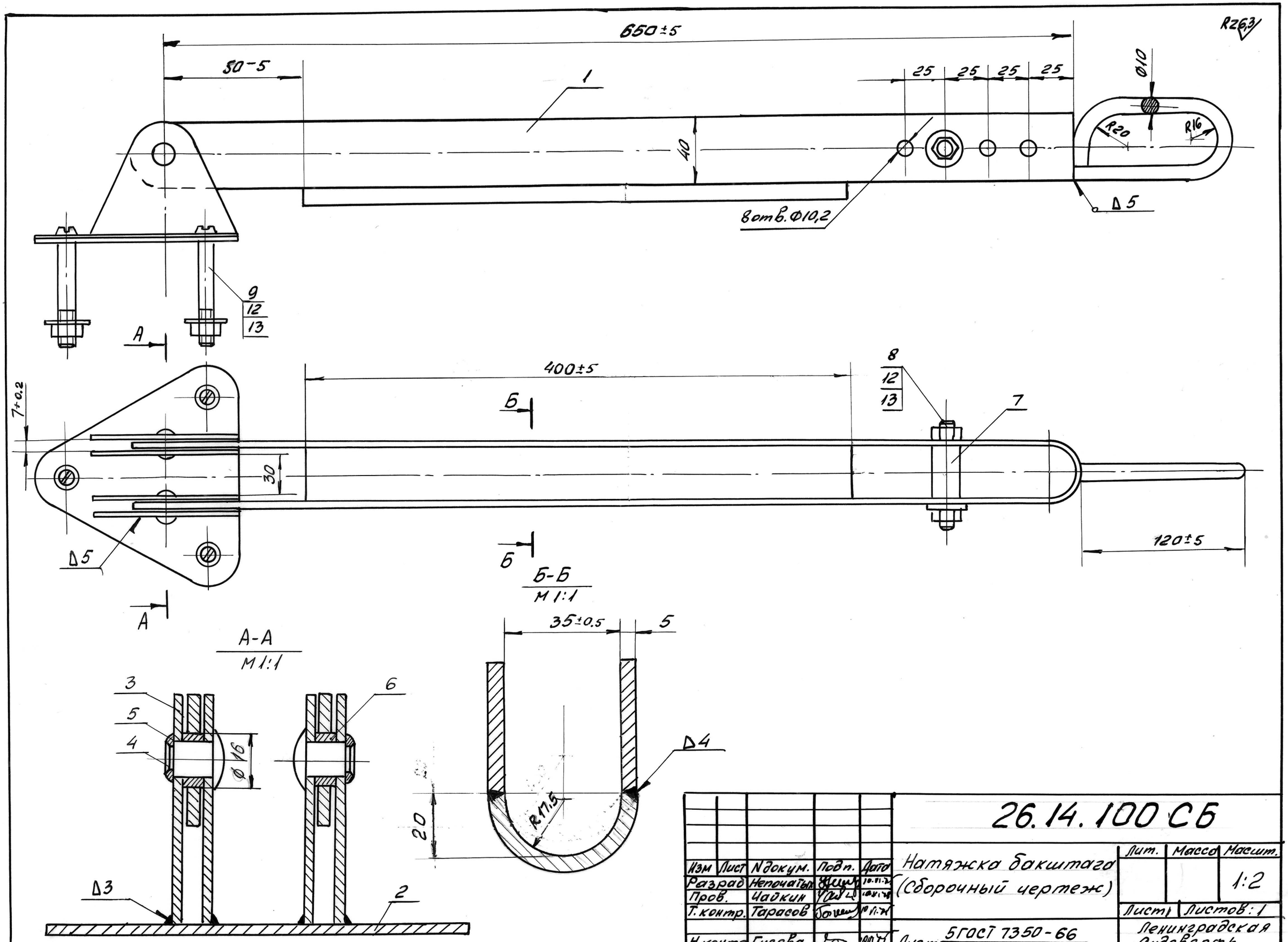

					26.14.100 СБ			
Изм	Лист	N докум.	Подп.	Дата	Натяжка бакштага (Сборочный чертеж)	Лит.	Масса	Масшт. 1:2
Разраб		Непочатый		10.11.2				
Пров.		Чайкин		10.11.2		Лист	Листов: 1	
Т.контр.		Тарасов		10.11.2				
Н.контр.		Гусева		10.11.2	Лист 5ГОСТ 7350-66 12Х18Н9Т	Ленинградская Судоверфь РС ЛСР Протрезов		