26.40.000 СБ

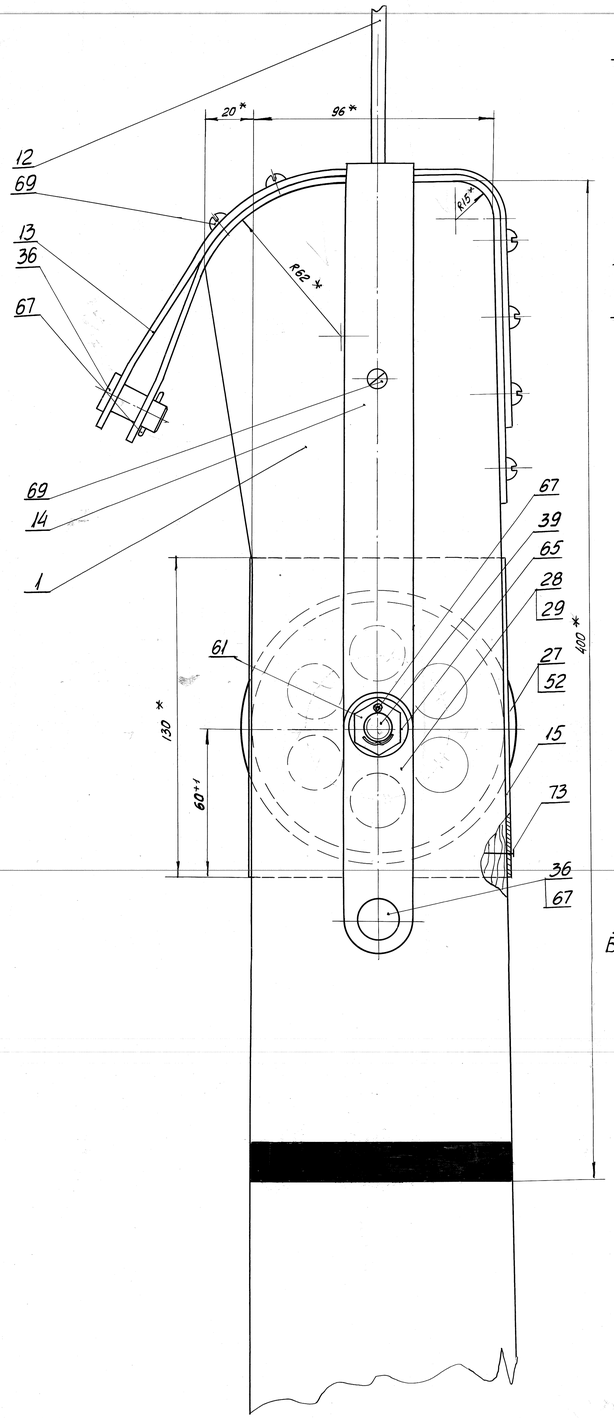

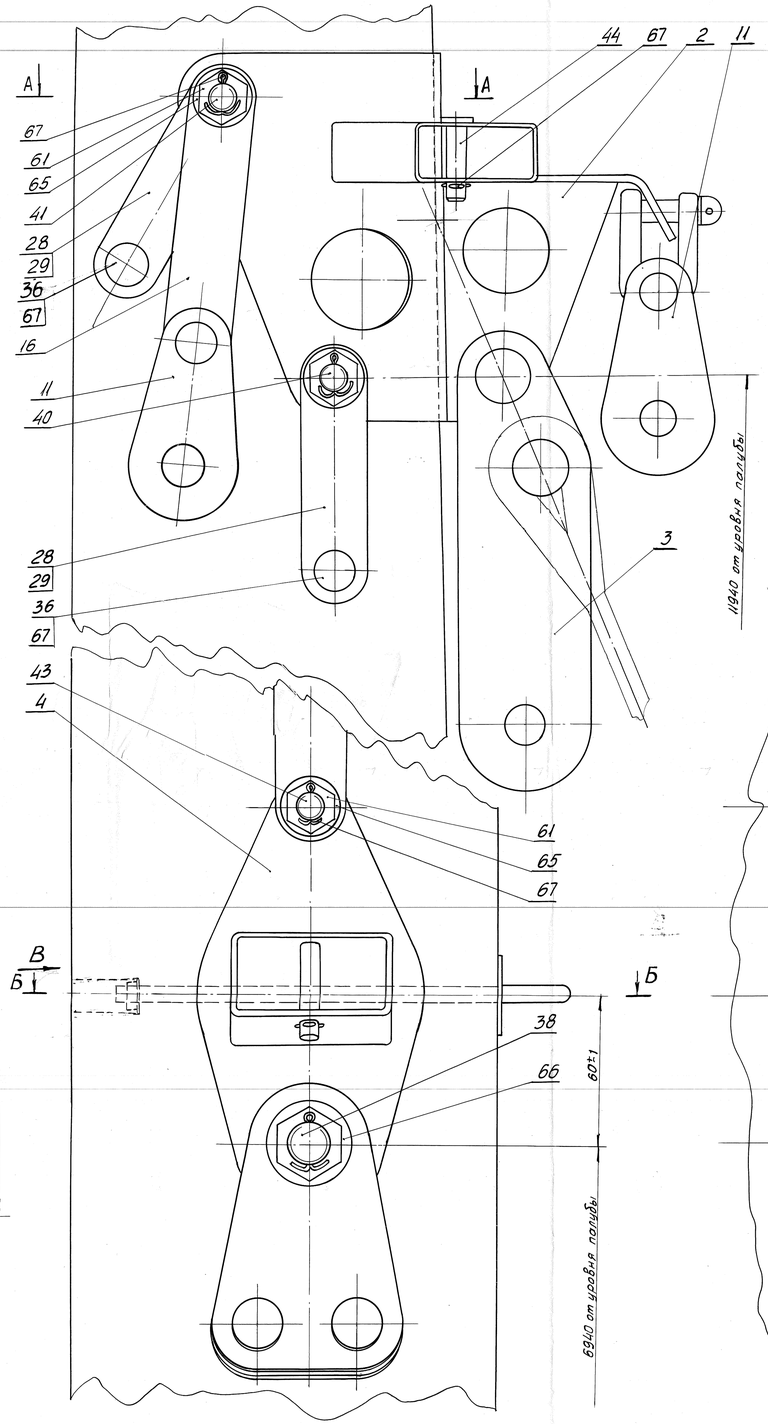

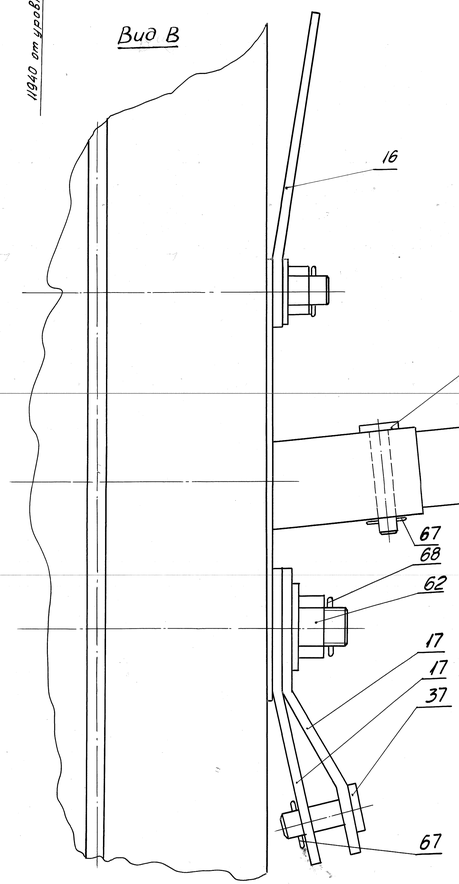

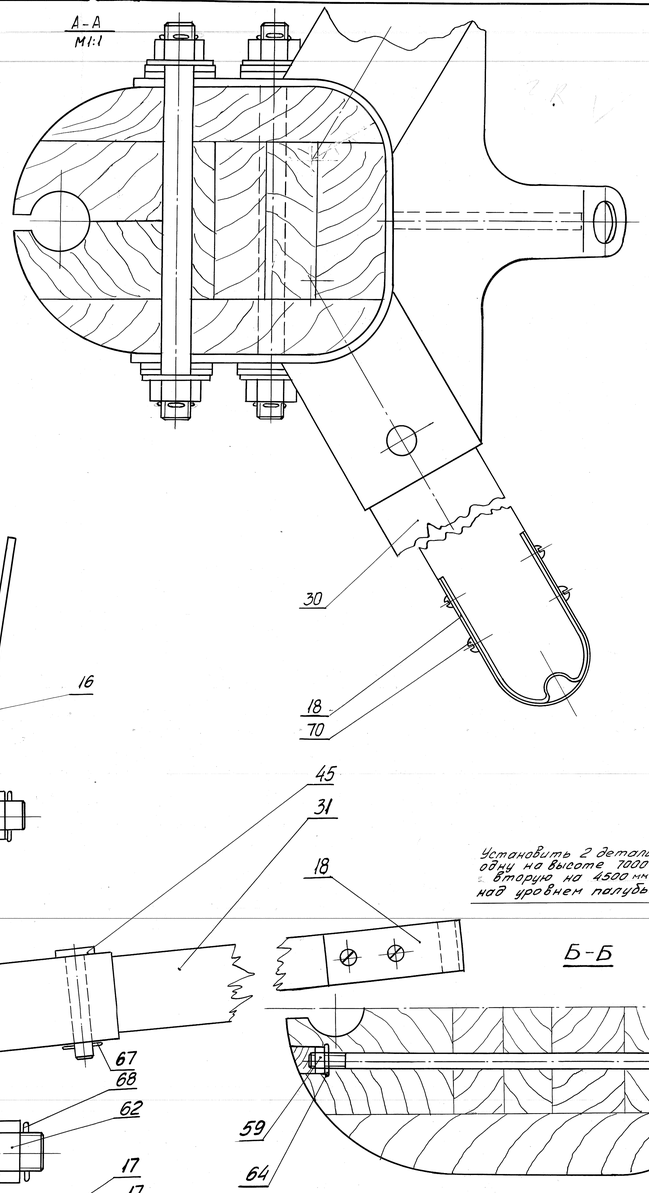

Установить 2 детали одну на высоте 7000 мм вторую на 4500 мм над уровнем палубы

1. На виде сбоку краспицы условно не показаны.
2. * Размеры для справок.
3. Неуказанные предельные отклонения размеров по СМ$_7$

					26.40.000 СБ			
Изм.	Лист	№ докум.	Подп.	Дата	Маята	Лит.	Масса	Масшт.
Разраб.		Чойкин		5.8.76				1:1
Пров.		Румянцев		5.8.76	Сборочный чертеж	Лист 1	Листов 2	
Т. контр.		Синкевич		5.8.76		Ленинградская экспериментальная судоверфь ВС АСО предприятия		
Н. контр.		Гусева		5.8.76				
Утв.		Румянцев		5.8.76				